Adept ApproFlex 800

Der Adept ApproFlex 800 ist eine neuartige, intelligente und flexible Zuführungslösung. Nahezu beliebige Kleinteile werden innerhalb von wenigen Minuten per Teach-In eingelernt und über die integrierte Feeding-Unit zugeführt. Das im Adept ApproFlex integrierte Bildverarbeitungssystem erkennt und lokalisiert die Teile, nimmt sie auf und bringt sie mit hoher Genauigkeit an die gewünschte Zielposition. Der Adept ApproFlex ist überall da einsetzbar, wo Flexibilität gefordert und der Einsatz traditioneller, produktgebundener Schwingförderer unwirtschaftlich ist. Für die Inbetriebnahme sind keine Programmierkenntnisse erforderlich.

Technische Spezifikationen

Tragkraft	1,0 kg (max)
Achsgeschwindigkeit	1700 mm/s (max)
Wiederholgenauigkeit	± 0,03 mm
4-Achs-Zuführung	(X, Y, Z, Theta)
X	800 mm
Y	500 mm
Z	160 mm
Theta	± 360°
Servo-Antriebe mit bürstenlosen Motoren	
Greifer-Optionen	
• Vakuumgreifer, pneumatischer oder elektromagnetischer Greifer	
Visuelle Teileerkennung	
• Kamera CCD FireWire, 256 Graustufen, 640 x 480 Pixel	
Kommunikation	
• Digitale Ein-/Ausgänge (16 Ein-, 8 Ausgänge, 24 VDC enthalten; weitere über Feld Bus)	
• Serielle Schnittstelle RS-232	
• Feld Bus: Modbus, FireWire	
Zustandsanzeige des Systems mit Dreifachleuchte	
Systemleistung	1 s (1 kg)
Spannungsversorgung	240 V, 16 A, 50 Hz
Anschlussleistung	2,5 kW
Gewicht	600 kg

Der ApproFlex bietet im Vergleich mit einem Schwingförderer folgende Vorteile:

- **Flexibilität:** Verschiedene Teile unterschiedlicher Form und Größe können mit dem selben ApproFlex System zugeführt werden. Geteachte Teile werden abgespeichert und können über die integrierte Touch-Screen Oberfläche angewählt werden. Produktumstellungen sind so im laufenden Betrieb innerhalb kürzester Zeit möglich.
- **Ease of Use:** Einfache und benutzerfreundliche Konfiguration über ein graphisches Interface mit integriertem ApproFlex Konfigurationsassistenten. Step-by-Step wird der Bediener durch das System geführt und kann den ApproFlex ohne jegliche Programmierkenntnisse auf neue Produkte anpassen.
- **Integrationsfähigkeit:** Durch seine modulare Architektur und die klar definierten Schnittstellen ist der ApproFlex extrem einfach in den Produktionsprozess integrierbar. Der ApproFlex selbst ist mobil und kann so auch innerhalb der Produktion in kürzester Zeit an verschiedenen Orten zum Einsatz kommen.
- **Wirtschaftlichkeit:** Der Adept ApproFlex ist durch den Einsatz von Standardkomponenten extrem wirtschaftlich und setzt im Bereich der flexiblen Zuführtechnik völlig neue Maßstäbe. Auf Wunsch wird das System schlüsselfertig, inklusive Greifer und Parametrierung auf die gewünschten Produkte, ausgeliefert.

Adept ApproFlex 800

Einsatzgebiete und Branchen

- Entwirrtechnik
  Prozesssichere Anwendungen mit verschiedenen Entwirrtechniken
- Zuführtechnik
  Zuführung von unterschiedlichen Bauteilen zur automatischen Montage
- Montagetechnik
  Montage verschiedenster Baugruppen
- Nachbearbeitung
  Wiederaufnahme von Teilen am Ende der Bearbeitungsmaschine zum Zwecke der Inspektion, zur Weiterverarbeitung, zur Behandlung, zur Montage, zur Endfertigung (Fertigstellung)
- Automobilbranche und deren Zulieferer
  Montage von Baugruppen, Kontrollstationen, Sortierung der Wiederaufnahme
- Elektro-, Elektronik- und Kunststoffbranche
  Aufnahme der Plastikteile nach dem Spritzen zur Montage, zur Kontrolle, zur Beschriftung, zur Sortierung
- Medizin-, Pharma- und Kosmetikbranche
  Zusammenführen von Baugruppen, Kommissionierung, Sortierung, Inspektion und vieles mehr

Maße Adept ApproFlex (mm)

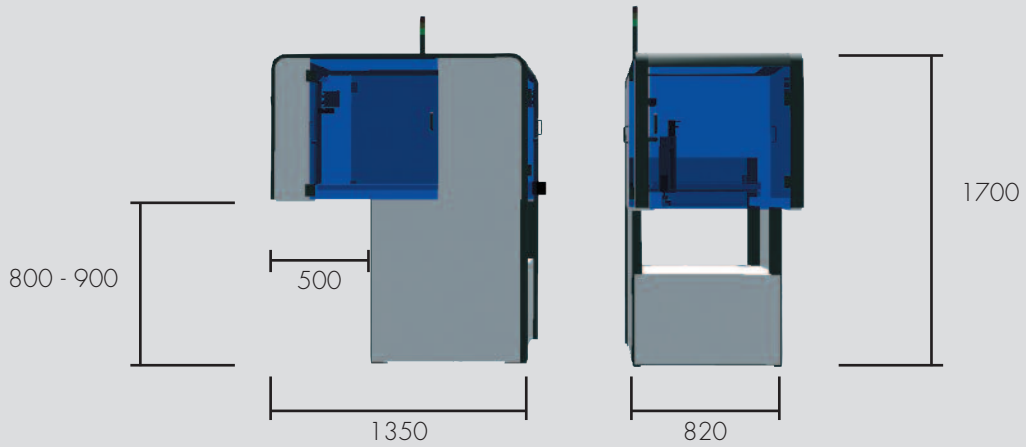

Produktmerkmale

- Extrem einfache Programmierung von Neuteilen durch Windows® Oberfläche auf dem PC
- PC Konfiguration minimum:
  - 1 Port IEEE-1394 (FireWire)
  - 100 MB Speicherplatz
- Der PC ist zur Programmierung von Neuteilen nicht notwendig
- Bedienelemente Interface: Touchpad
- Speichert die erkannten Teile auf Flash Memory Card
- Anzahl der vom ApproFlex speicherbaren Teile:
  - 15 bis 25 (abhängig von Teilegröße)
- Es besteht die Möglichkeit, die Parameter der bereits gelaufenen Teile auf dem PC zu speichern

Optionen

- Adept AnyFeeder zur Ergänzung
- Ergänzungsmodul für Ein-/Ausgang Modbus oder FireWire
- Visuelle Erkennung mit höherer Auflösung
- Zusätzliche Greifer

Adept Technology GmbH, Otto-Hahn-Str. 23, 44227 Dortmund
Tel.: 0231/75 89 4-0, Fax: 0231/75 89 4-50, www.adept.de

©2009 Adept Technology, Inc., Alle Rechte vorbehalten. 09366-124 Rev. A